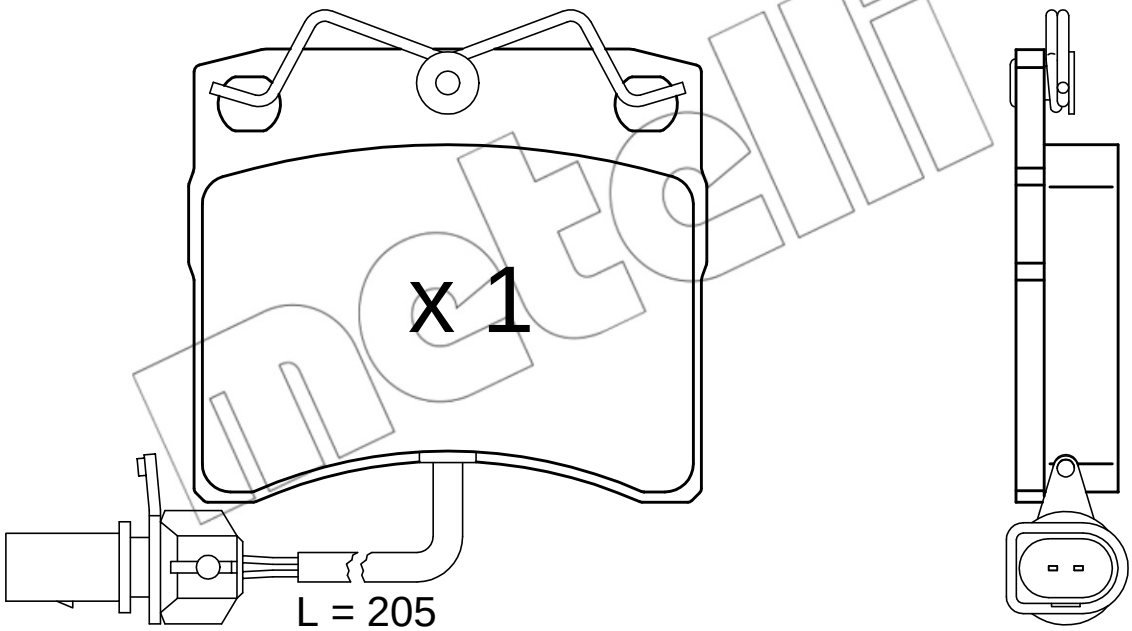
x 1
L = 205

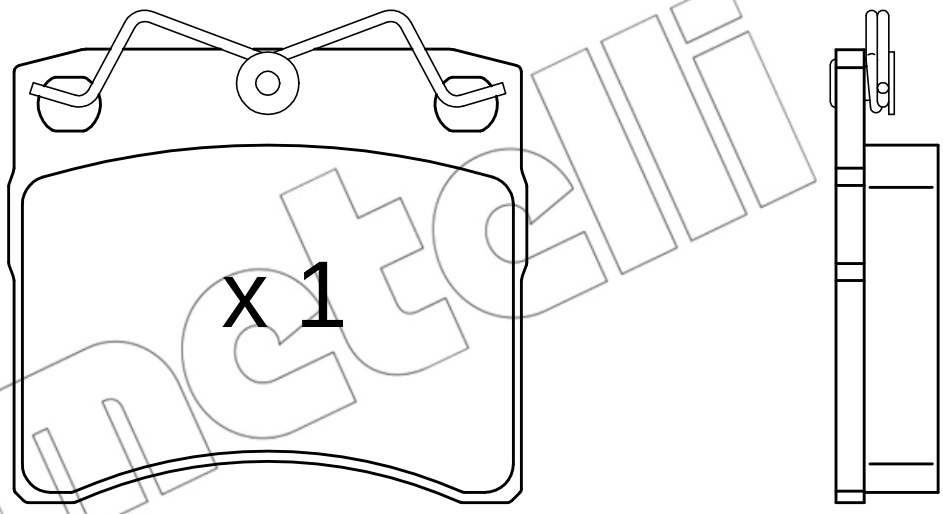
x 1

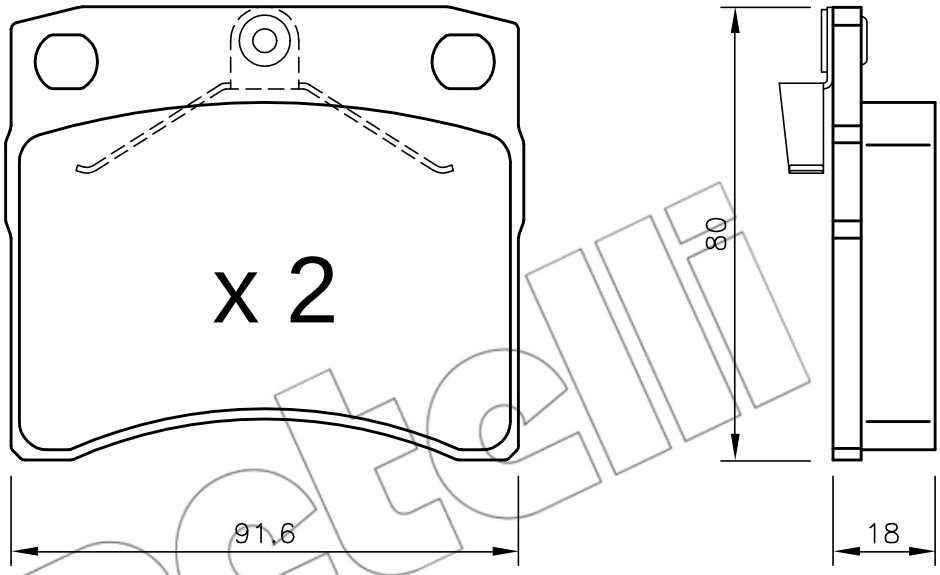
x 2
80
91,6
18