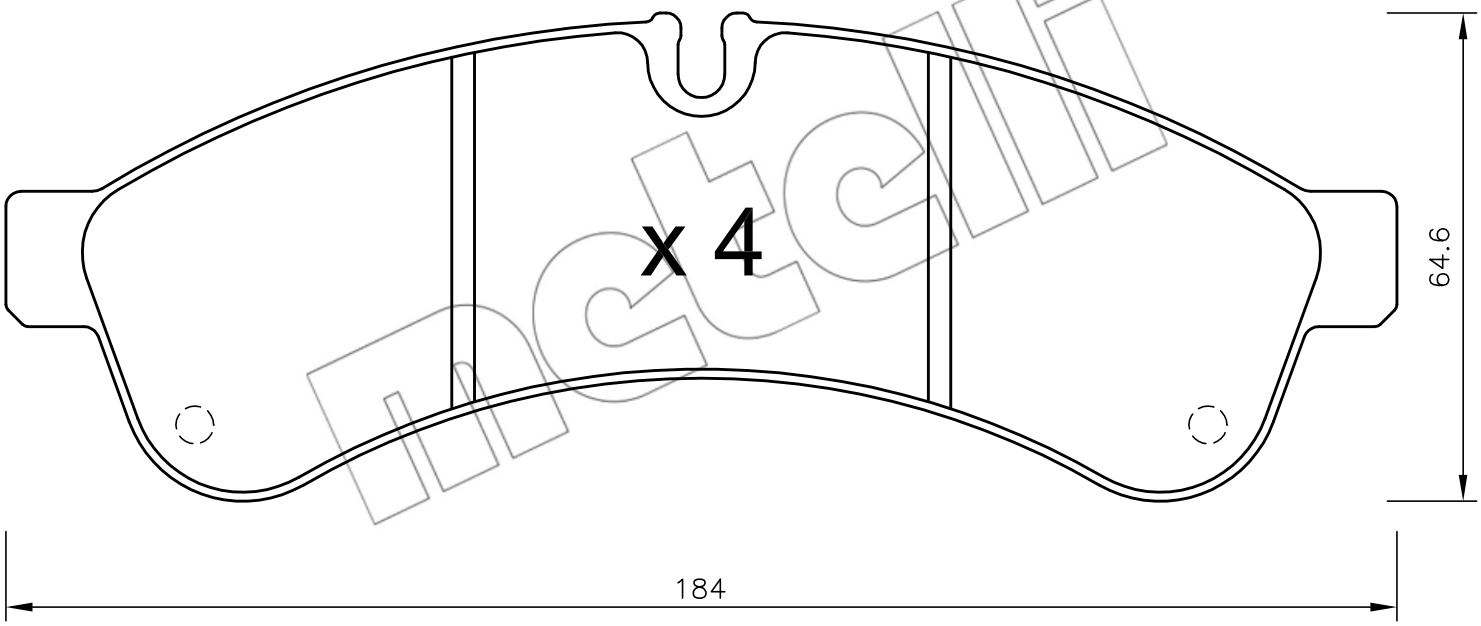

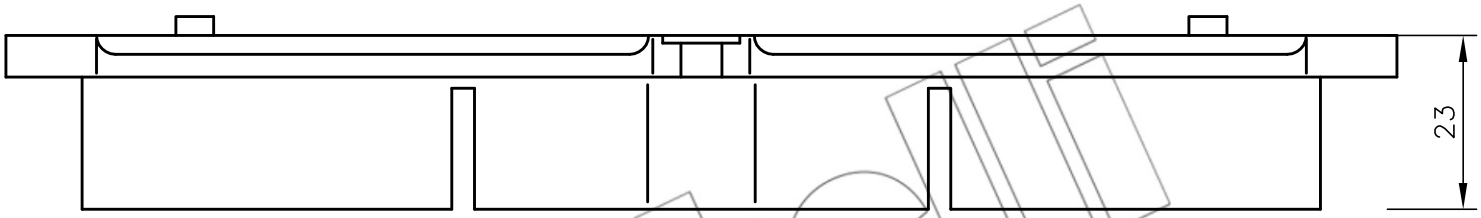

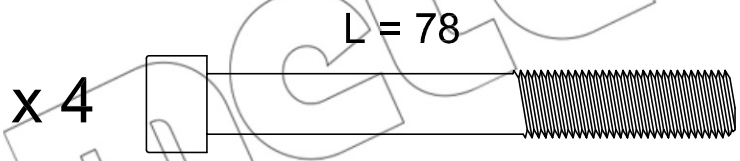

metelli